Designing Inspiration

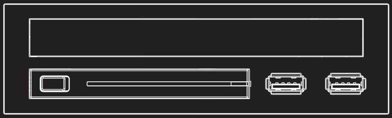

An incredible 3-in-1 small
multimedia storage solution

TS03 Manual

Installation guide

1

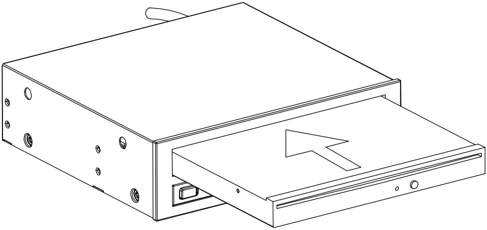

ENGLISH

Push 12.7mm slim optical drive into the slim drive bay.

DEUTSCH

Schieben Sie das 12,7 mm hohe optische Laufwerk in den Laufwerkschacht ein.

FRANÇAIS

Poussez le lecteur optique slim de 12.7mm dans la baie dédiée.

ESPAÑOL

Introduzca el dispositivo óptico delgado de 12,7mm en la bahía para dispositivo delgado.

ITALIANO

Spingere il drive ottico da 12,7mm all’interno del drive bay.

РУССКИЙ

Вставьте тонкий оптический привод толщиной 12,7 мм в соответствующий отсек.

繁體中文

將12.7mm薄型光碟機推入光碟架中。

簡体中文

将12.7mm薄型光驱推入光盘架中。

日 本 語

12.7mmスリム光学ドライブをスリムドライブベイの中に入れます。

한 국 어

2.7mm 슬림 광 드라이브를 슬림 드라이브 베이에 밀어 넣습니다.

2

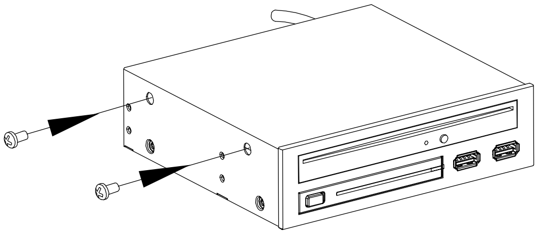

ENGLISH

After pushing the slim optical drive into position to align with the front panel, use a magnetic screwdriver to secure two screws to the optical drive.

DEUTSCH

Richten Sie das optische Laufwerk bündig zur Frontplatte aus, ziehen Sie die beiden Schrauben am optischen Laufwerk mit einem magnetischen Schraubendreher an.

FRANÇAIS

Après avoir poussé le lecteur optique slim, alignez-le avec le panneau frontal, utilisez un tournevis aimanté pour fixer les deux vis du lecteur optique.

ESPAÑOL

Tras introducir el dispositivo óptico delgado hasta alinearlo con el panel frontal, use un destornillador magnético para fijar los dos tornillos al dispositivo óptico.

ITALIANO

Dopo aver inserito il drive ottico slim in posizione, per allinearlo al pannello frontale, utilizzare un cacciavite magnetico ed avvitare due viti al drive ottico.

РУССКИЙ

Протолкните тонкий оптический привод так, чтобы он выровнялся с передней панелью, после чего закрутите два шурупа на оптическом приводе с помощью магнитной отвертки.

繁體中文

請確認薄型光碟機對準並密合於前板，並以螺絲起子將兩顆光碟機架螺絲鎖固。

簡体中文

请确认薄型光驱对准并密合于前板，并以螺丝起子将两颗光驱架螺丝锁固。

日 本 語

スリム光学ドライブを押してフロントパネルの面と合わせた後、磁気ドライバーで光学ドライブをネジ2本で固定します。

한 국 어

슬림 광 드라이브를 밀어 넣은 후, 전면패널과 정렬하고, 자석 스크류 드라이버를 이용해, 두개의 나사를 광 드라이브에 고정시킵니다.

3

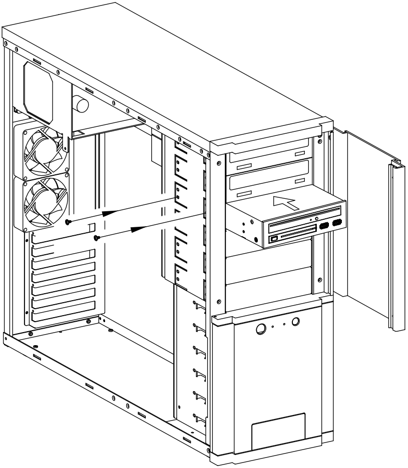

ENGLISH

Place TS03 into an available 5.25” bay in the chassis and secure with screws.

РУССКИЙ

Поместите TS03 в свободный 5,25-дюймовый отсек и закрепите шурупами

DEUTSCH

Setzen Sie das TS03 in einen freien 5,25 Zoll-Laufwerkschacht des Computergehäuses ein, fixieren Sie das TS03 mit Schrauben.

繁體中文

安裝TS03於機殼上的5. 25” bay並以螺絲鎖固於機殼。

FRANÇAIS

Mettez le TS03 dans une baie 5.25” disponible de votre boîtier et fixez-le avec des vis.

簡体中文

安装TS03于机壳上的5. 25” bay并以螺丝锁固于机壳。

ESPAÑOL

Coloque el TS03 en una bahía de 5,25” disponible en el chasis y fíjelo con los tornillos.

日 本 語

TS03をケース内の使用可能な5.25インチベイに入れ、ネジで固定します。

ITALIANO

Posizionare quindi TS03 in un bay da 5,25” disponibile e serrarlo al case con le viti

한 국 어

TS03을 비어있는 5.25” 베이에 장착한 후, 나사로 고정시킵니다.

4

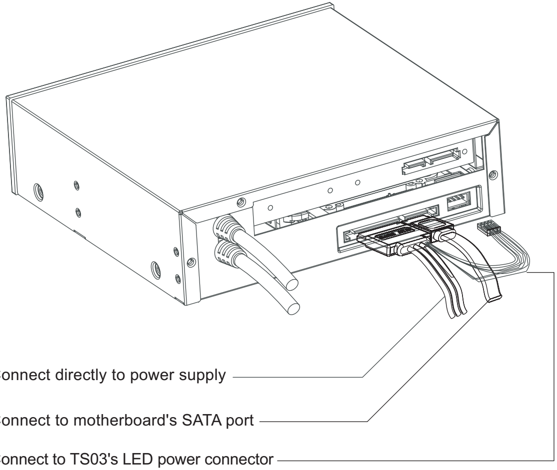

ENGLISH

Plug the included SATA+power cable to the TS03 and to corresponding connectors on the motherboard and the power supply.

DEUTSCH

Schließen Sie das TS03 über das mitgelieferte SATA+-Stromversorgungskabel an die entsprechenden Anschlüsse am Motherboard und am Netzteil an.

FRANÇAIS

Branchez le câble SATA+alimentation inclus au TS03 et aux connecteurs correspondant sur votre carte mère et votre alimentation.

ESPAÑOL

Conecte el cable incluido SATA+potencia al TS03 y los conectores correspondientes a la placa base y la fuente de alimentación.

ITALIANO

Connettere quindi i cavi SATAed alimentazione a TS03 ed ai corrispondenti sulla scheda madre e alimentatore.

РУССКИЙ

Подключите прилагаемый силовой SATA-кабель к TS03 и к соответствующим разъемам материнской платы и блока питания.

繁體中文

請用隨附的SATA電源線將TS03與電腦主機板與電源供應器連接上。

簡体中文

请用随附的SATA电源线将TS03与计算机主机板与电源供应器连接上。

日 本 語

付属のSATA+電源ケーブルをTS03に接続し、また対応するマザーボードと電源のコネクタに接続します。

한 국 어

동봉된 SATA+ 파워 케이블을 TS03과 메인보드와 파워 서플라이의 해당 커넥터에 연결합니다.

5

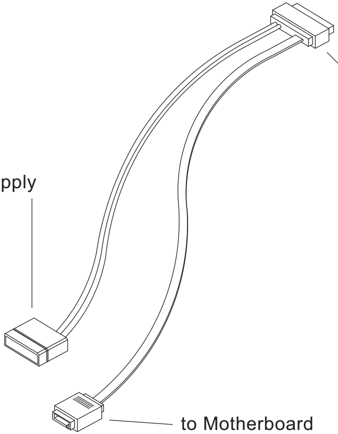

ENGLISH

Plug your optical drive's signal cable (SATA or PATA) and power cable to your motherboard and power supply.

РУССКИЙ

Подключите сигнальный кабель (SATA или PATA) оптического привода и силовой кабель к материнской плате и блоку питания.

DEUTSCH

Verbinden Sie Signalkabel (SATA oder PATA) und Stromversorgungskabel mit Motherboard und Netzteil.

繁體中文

請將光碟機的電源線(SATA或PATA)對準並連接上電腦主機板與電源供應器。

FRANÇAIS

Branchez le câble (SATA ou PATA) de votre lecteur optique à votre carte mère, et branchez également le câble de votre alimentation au connecteur du lecteur.

簡体中文

请将光驱的电源线(SATA或PATA)对准并连接上计算机主机板与电源供应器。

ESPAÑOL

Conecte el cable de señal del dispositivo óptico (SATA ó PATA) y el cable de potencia a su placa base y fuente de alimentación.

日 本 語

光学ドライブの信号ケーブル(SATAまたはPATA)および電力ケーブルを、マザーボードおよび電源に接続します。

ITALIANO

Connettere il cavo dati del drive ottico (SATA o PATA) ed il cavo di alimentazione rispettivamente alla scheda madre ed all'alimentatore

한 국 어

광드라이브의 데이터 케이블(SATA 혹은 PATA)와 파워 케이블을 메인보드와 파워 서플라이에 연결합니다.

SilverStone Technology Co., Ltd.

www.silverstonetek.com

support@silverstonetek.com

Issue Date : October, 2009

NO.G11210910